GRIESSER

Volets roulants de Griesser.
Tradi

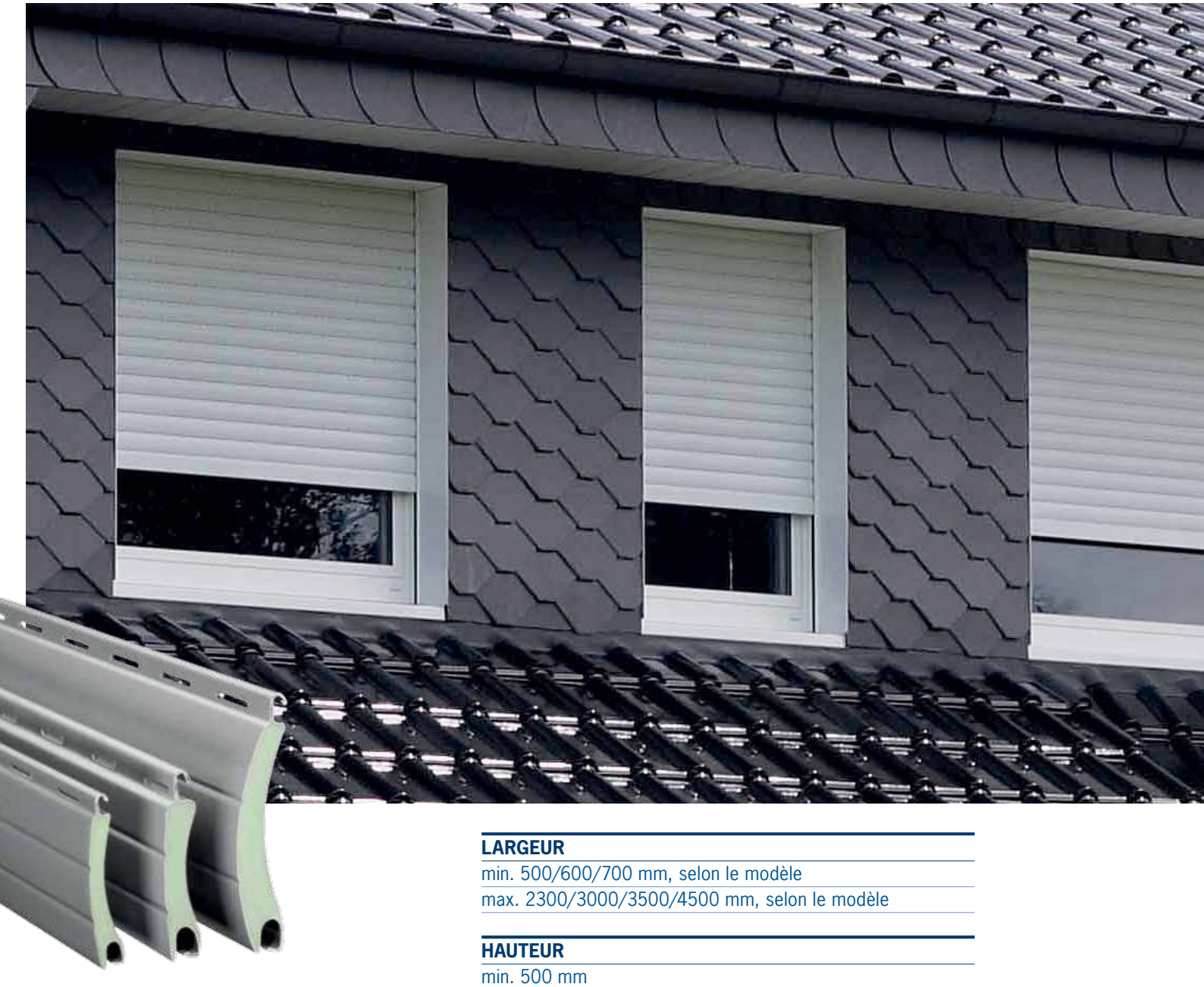

LARGEUR

min. 500/600/700 mm, selon le modèle

max. 2300/3000/3500/4500 mm, selon le modèle

HAUTEUR

min. 500 mm

max. 2500/3200 mm, selon le modèle

SURFACE

max. 3/4.5/6/7/9 m^2, selon le modèle

TECHNIQUE EN DÉTAIL

1 Support d'axe
2 Axe
3 Coulisse
4 Tablier

Alu DP 37, 41, 54

PVC M 52

VOLET TRADITIONNEL EN POSE ULTRA RAPIDE «P.U.R.» (FIX)

MANOEUVRES

Avec moteur

Avec treuil

Avec chaînette

Avec sangle

LIMITES DIMENSIONS

Lame Alu DP 37

	bk min.	bk max.	hl min.	hl max.	A max.
Sangle/Chaînette	500	3000	500	3000	3 m²
Treuil	500	3000	500	3000	6 m²
Moteur filaire	600	3000	500	3000	6 m²
Moteur HZ	700	3000	500	3000	6 m²

Lame Alu DP 41

	bk min.	bk max.	hl min.	hl max.	A max.
Sangle/Chaînette	500	3500	500	3000	3 m²
Treuil	500	3500	500	3000	7 m²
Moteur filaire	600	3500	500	3000	7 m²
Moteur HZ	700	3500	500	3000	7 m²

Lame Alu DP 54

	bk min.	bk max.	hl min.	hl max.	A max.
Sangle/Chaînette	500	4500	500	3200	3 m²
Treuil	500	4500	500	3200	9 m²
Moteur filaire	600	4500	500	3200	9 m²
Moteur HZ	700	4500	500	3200	9 m²

Lame PVC M52

	bk min.	bk max.	hl min.	hl max.	A max.
Sangle/Chaînette	500	2300	500	2500	3.0 m²
Treuil	500	2300	500	2500	4.5 m²
Moteur filaire	600	2300	500	2500	4.5 m²
Moteur HZ	700	2300	500	2500	4.5 m²

LAME FINALE 52 ET 54

Lame finale H 54

LAME FINALE 37 ET 41

Lame finale, standard

Lame finale, type A (option)

TYPES DE MONTAGE

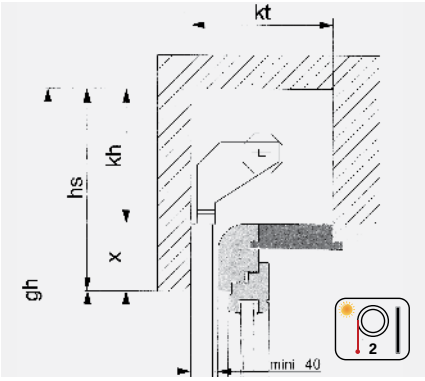

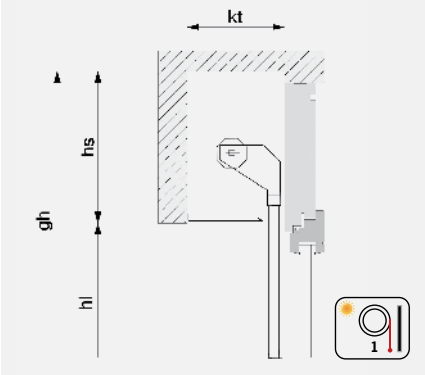

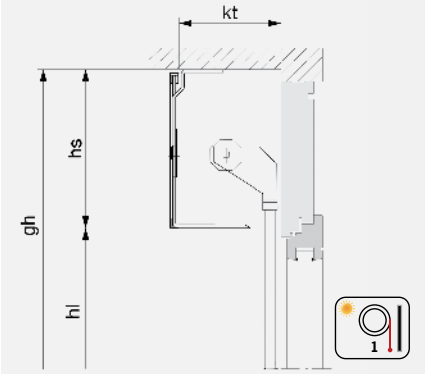

COULISSE ALU DP 37/41

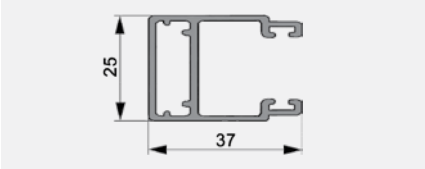

LÉGENDE

bk = Largeur extérieure coulisses
hl = Hauteur sous linteau
hs = Hauteur linteau
gh = Hauteur totale
kt = Largeur du coffre
kh = Hauteur du coffre
S = Passage libre du tablier: min. 40 mm; pour des volets d'une largeur supérieure à 2450 mm, min. 45 mm
X = Prolongement des coulisses
Toutes les dimensions en mm.

VOLET TRADITIONNEL EN POSE ULTRA RAPIDE «P.U.R.» (FIX)

DIMENSIONS DE COFFRE EN FONCTION DE LA HAUTEUR

Lame Alu DP 37

hl	Largeur du coffre min. (kt)	Hauteur du coffre min. (kh)
jusqu'à 1100	150	150
1300	160	160
1500	170	170
1700	185	185
1900	190	190
2100	190	190
2300	195	195
2500	200	200
3000	220	210

Lame Alu DP 41

hl	Largeur du coffre min. (kt)	Hauteur du coffre min. (kh)
jusqu'à 1100	160	160
1300	160	160
1500	170	170
1700	185	185
1900	195	195
2100	200	200
2300	200	200
2500	205	205
3000	220	210

SUPPORTS D'AXE

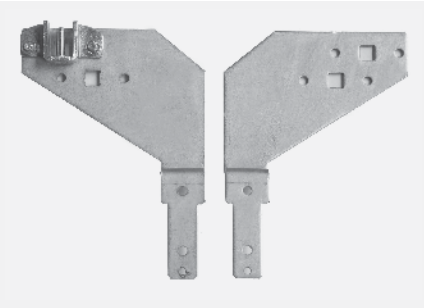

Supports coudés moteur

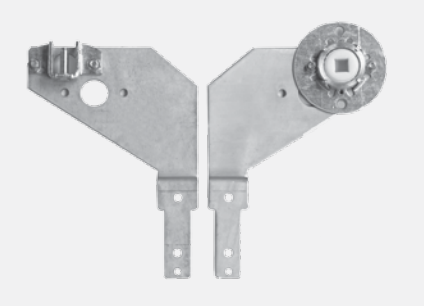

Supports coudés treuil

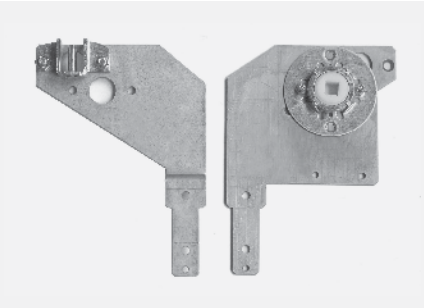

Supports coudés et plats chaînette/ sangle

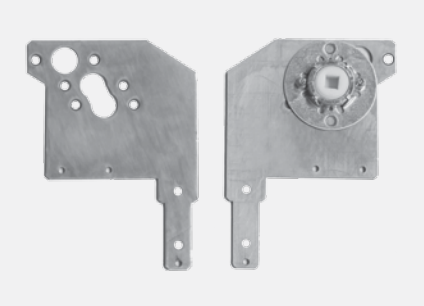

Support plat chaînette/sangle/treuil/ moteur, sur demande

COULISSE ALU DP 54/PVC 52

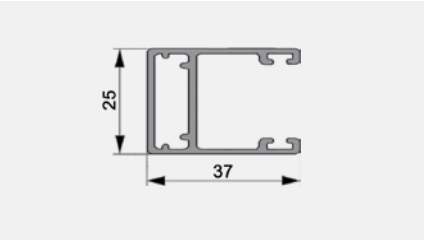

DIMENSIONS DE COFFRE EN FONCTION DE LA HAUTEUR

Lame Alu DP 54

hl	Largeur du coffre min. (kt)	Hauteur du coffre min. (kh)
jusqu'à 1100	160	160
1300	170	170
1500	190	190
1700	195	195
1900	200	200
2100	205	205
2300	210	210
2500	215	215
3000	240	240

Lame PVC M52

hl	Largeur du coffre min. (kt)	Hauteur du coffre min. (kh)
jusqu'à 1100	160	160
1300	165	165
1500	170	170
1700	190	190
1900	200	200
2100	200	200
2300	205	205
2500	210	210

TYPES DE MONTAGE

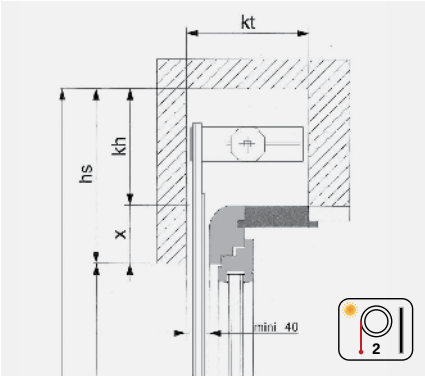

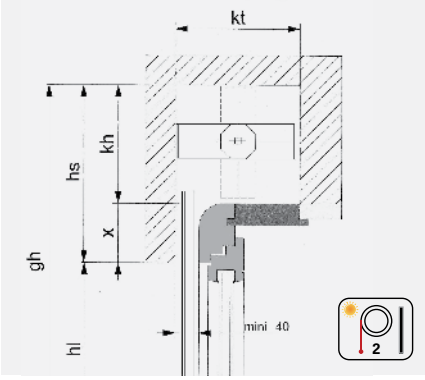

COULISSE ALU DP 37/41

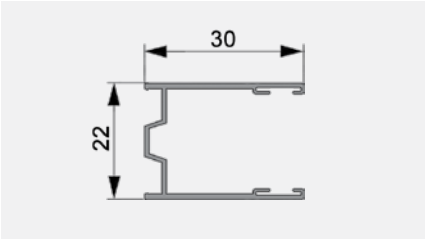

LÉGENDE

bk = Largeur extérieure coulisses
hl = Hauteur sous linteau
hs = Hauteur linteau
gh = Hauteur totale
kt = Largeur du coffre
kh = Hauteur du coffre
S = Passage libre du tablier: min. 40 mm; pour des volets d'une largeur supérieure à 2450 mm, min. 45 mm
X = Prolongement des coulisses
Toutes les dimensions en mm.

VOLET TRADITIONNEL

DIMENSIONS DE COFFRE EN FONCTION DE LA HAUTEUR

Lame Alu DP 37

hl	Largeur du coffre min. (kt)	Hauteur du coffre min. (kh)
jusqu'à 1100	220	150
1300	220	160
1500	220	170
1700	220	185
1900	220	190
2100	220	190
2300	220	195
2500	220	200

Lame Alu DP 41

hl	Largeur du coffre min. (kt)	Hauteur du coffre min. (kh)
jusqu'à 1100	220	150
1300	220	160
1500	220	170
1700	220	185
1900	220	195
2100	220	200
2300	220	200
2500	220	205

COULISSE ALU DP 54/PVC M 52

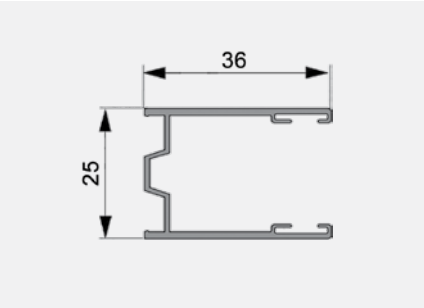

DIMENSIONS DE COFFRE EN FONCTION DE LA HAUTEUR

Lame Alu DP 54

hl	Largeur du coffre min. (kt)	Hauteur du coffre min. (kh)
jusqu'à 1100	220	160
1300	220	170
1500	220	190
1700	220	195
1900	220	200
2100	220	205
2300	220	210
2500	220	215
3000	240	240

Lame PVC M52

hl	Largeur du coffre min. (kt)	Hauteur du coffre min. (kh)
jusqu'à 1100	220	160
1300	220	165
1500	220	170
1700	220	190
1900	220	200
2100	220	200
2300	220	205
2500	220	210

COULEURS

Coloris Standard			Tablier				Encadrement
			Alu DP 37	Alu DP 41	Alu DP 54	PVC M52	Lame finale, coulisses
			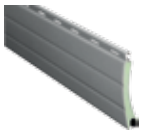				
Sélection de Verre & Pierre							
VSR 010	NCS S 0502-B		●EE	●EE	●EE	●EE	●EE
VSR 901	NCS S 0502-Y		●				●
VSR 904	NCS S 1502-G		●				●
VSR 140	RAL 9006		●EE	●EE	●EE		●EE
VSR 130	NCS S 3000-N		●				●
VSR 907	RAL 9007		●				●
	RAL 7016		●	●	●		●
Sélection de Soleil & Feu							
VSR 720	NCS S 1080-Y20R		●				●
VSR 120	NCS S 3560-Y80R		●				●
VSR 330	NCS S 3560-R		●	●	●		●
Sélection de Eau & Mousse							
VSR 909	NCS S 2020-G90Y		●				●
VSR 220	NCS S 7020-B90G		●	●	●		●
VSR 908	NCS S 3040-B40G		●				●
VSR 440	NCS S 5040-B		●	●	●		●
VSR 903	NCS S 4030-R90B		●				●
VSR 906	RAL 5002		●				●
Sélection de Terre & Bois							
VSR 240	NCS S 2010-Y30R		●	●	●	●	●
VSR 110	NCS S 4010-Y50R		●	●	●		●
VSR 780			●				●
VSR 071	NCS S 8010-Y50R		●EE				●EE
Autres couleurs							
G 18	RAL 7038		●	●	●	●	●
G 22	NCS S 8010-Y10R		●	●	●		●
G 23	NCS S 1010-Y10R		●	●	●	●	●
G 31	Imitation Teak		●	●	●		–
G 44	RAL 9005		●	●	●		●
G 60	NCS S 8505-Y80R		●	●	●		●
G 84	Imitation Golden Oak		●	●	●		–

LEGENDE

● = disponible

EE = Express dans les trois couleurs et anodisé

Les échantillons sont imprimés avec des couleurs standard et peuvent de ce fait légèrement différer des couleurs originales.

DESCRIPTIF

Volets roulants pour coffre existant

Volets roulants avec tablier en Aluminium ou PVC qui avec ces deux systèmes permettent de répondre à la demande du marché neuf et de la rénovation.
Pour le volet roulant Traditionnel P.U.R., les supports d'axes sont directement emboités dans les coulisses. Ces coulisses sont fixées entre-tapées ou sur façade selon la configuration du chantier.
Pour le système Traditionnel, les équerres supports d'axes (octogonal Ø 60) sont fixées sur les coulisses ou sur le mur.

Tabliers

Lames en Aluminium double paroi moussé de 37, 41 et 54 mm. Lames bombées, ajourées ou non, elles sont injectées de mousse polyuréthane (exempte à 100% de CFC).
Lames en PVC M52: Lame double paroi chambrée ajourée.

Lame finale et coulisses en aluminium

Lame finale avec joint tubulaire et coulisses munies d'un joint brosse.

Commande

Les volets roulants sont équipés d'une commande à moteur 230 V/50 Hz ou par tringle oscillante.

AUTOMATISMES

Le Tradi peut être exploité sur différents systèmes de commande, depuis le simple émetteur portable jusqu'à la commande centrale ou système de gestion du bâtiment en fonction du temps, de la position du soleil et de la météo.

COULEURS

Tablier

Coloris indiqués dans le tableau selon le type de lame.

Lame finale et coulisses

Anodisé ou laqué dans les 25 coloris indiqués dans le tableau (excl. imitation bois).

INDICATIONS DE PLANIFICATION ET D'UTILISATION

Tenir compte lors de la planification de la protection solaire des consignes dans les fiches techniques.

En cas de risque de gel, l'installation ne doit pas être mise en service.

Les installations doivent être accessibles pour les travaux d'entretien.

Veuillez observez les fiches techniques VSR ou les notices explicatives sur EN 13659 classes de vent.